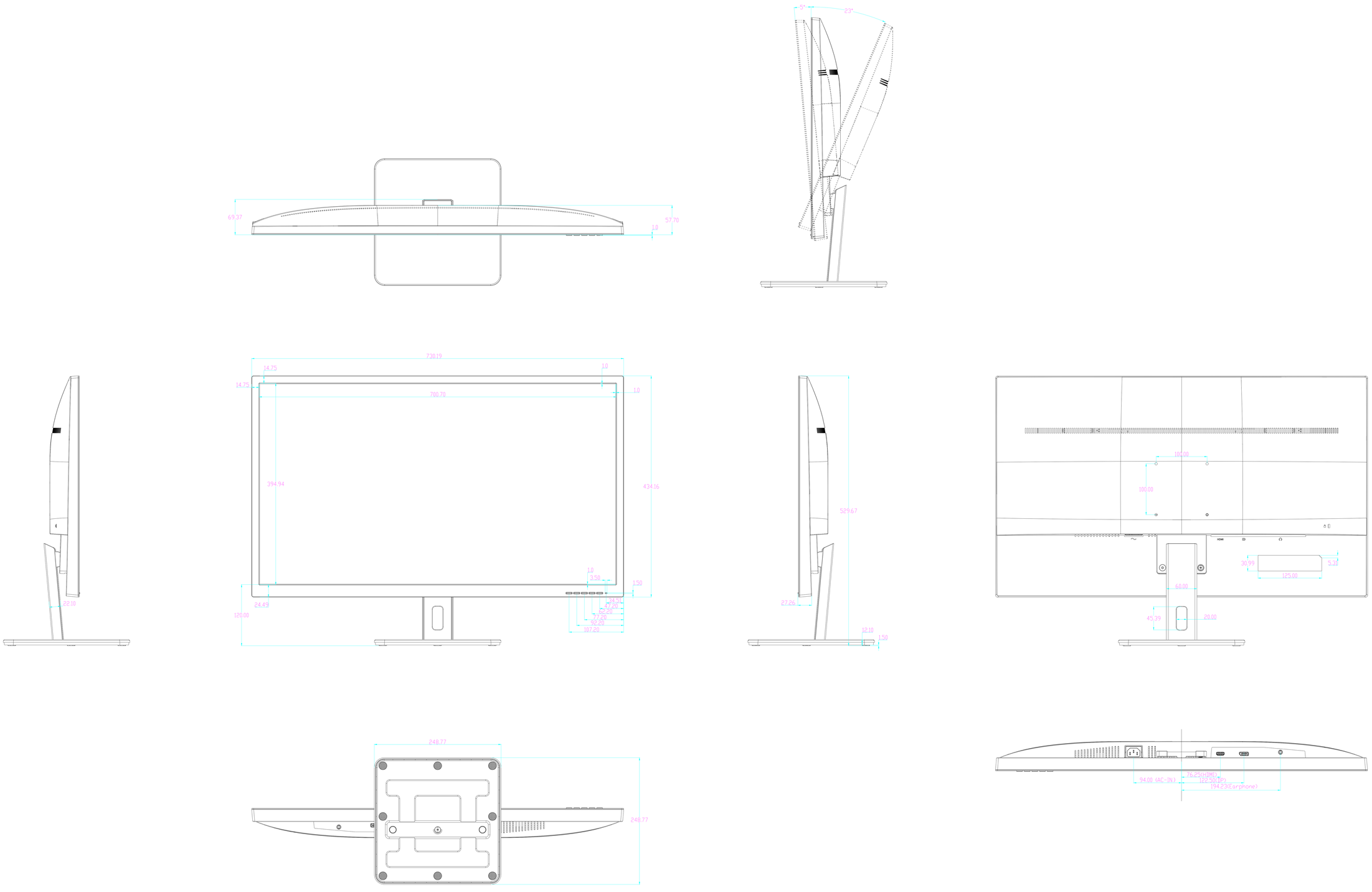

ID CODE:
整机重量：7.42Kg
头部重量：5.9Kg
支架重量：1.52Kg

MODEL : Q32E2N (SNB)		DRAWING :	
	Q32E2N SIXVIEW		01 UPDATE MODEL NAME
NAME Guizhou.Bao	SUPERS .		
TY	CHECK	DATE 2020-03-12	